CAPIMORA

FICHA TÉCNICA

MONOMANDO BIDÉ INFINITY

REFERENCIA: 0901001

ESPECIFICACIONES TÉCNICAS

Acabado	Cromo
Medidas	97 mm x 94 mm
Altura hasta grifo	34 mm
Tipo de aireador	Integrado de latón con Neoperl núcleo interno
Tipo de cartucho	Cerámico

CARACTERÍSTICAS

- Cartucho de 35 – Wanhai
- Lugar de instalación: Bidé
- Tipo de instalación: de repisa
- Latiguillo de F3/8xM10x1 – 45 cm - Flexitub
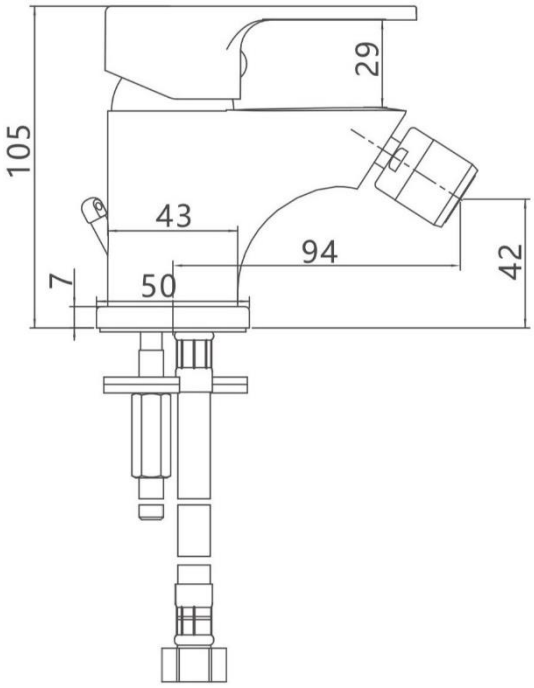
PLANO