CAPIMORA

FICHA TÉCNICA

MONOMANDO BAÑERA INFINITY

REFERENCIA: 0902003

ESPECIFICACIONES TÉCNICAS

Acabado	Cromo
Medidas	180 mm x 154 mm
Eje a Eje	151 mm
Tipo de aireador	De latón con Neoperl núcleo interno
Tipo de cartucho	Cerámico

CARACTERÍSTICAS

- Cartucho de 35 – Wanhai
- Lugar de instalación: Bañera
- Tipo de instalación: mural
- Flexo de ducha de 170 cm doble grapado cromado
- Mango de ducha de 3 posiciones
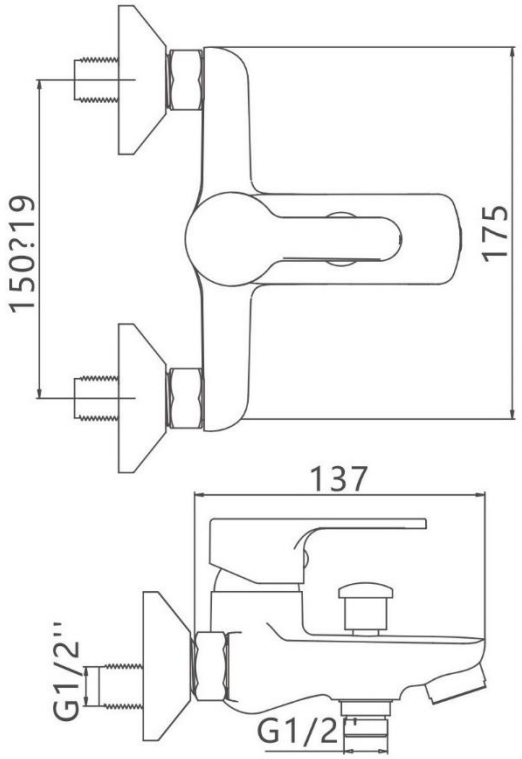
PLANO