CAPIMORA

FICHA TÉCNICA

CERRADURA ELECTRÓNICA SLIM CODE ACABADO ACERO INOX

REFERENCIA: 5800100

ESPECIFICACIONES TÉCNICAS

Medidas (mm)	38 x 300 mm
Material	Acero inoxidable AISI 304 y 306
Acabado	Inox.
Apertura	Por Bluetooth, tarjeta de proximidad MiFare y código numérico.
Funcionamiento	Con 4 baterías estándar AA.

CARACTERÍSTICAS

- Diseño: Perfil estrecho, líneas rectas, estética esbelta y minimalista.
- Manilla adaptable para apertura izquierda o derecha.
- Privacidad: Función electromecánica con indicador luminoso exterior para privacidad y evitar accesos no autorizados.
- Emergencia: Cilindro mecánico para aperturas de emergencia auditables y conector Micro USB-C para alimentación externa, ambos ocultos bajo embellecedor de goma.
- Accesibilidad: Indicadores visuales y acústicos para personas discapacitadas, avisos de batería baja, privacidad activada, etc.
- Gestión: App única para administrador, personal y huéspedes, con funcionalidades según perfil; acceso del huésped mediante link por email.

PLANO

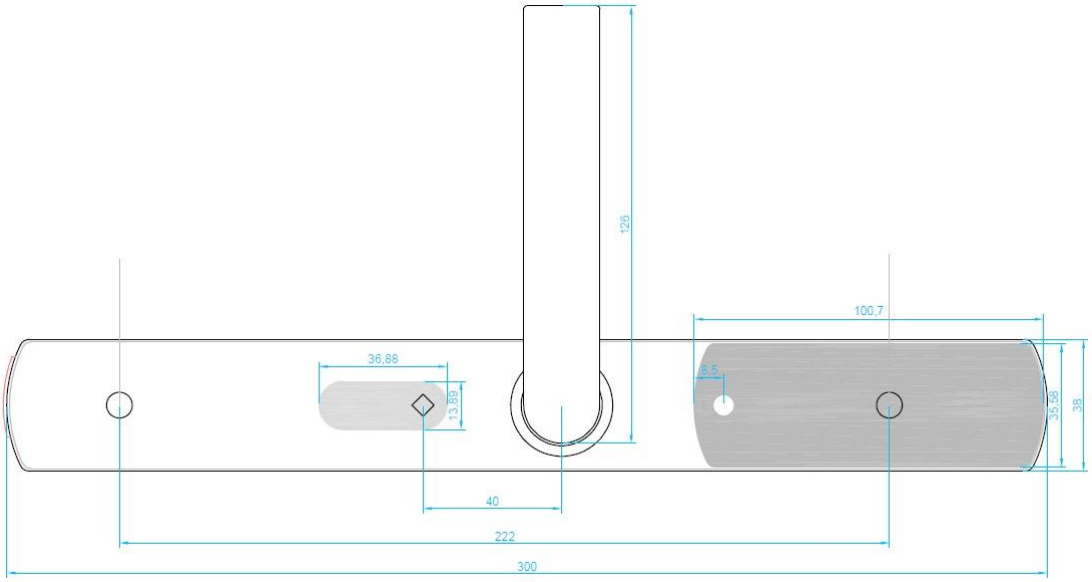

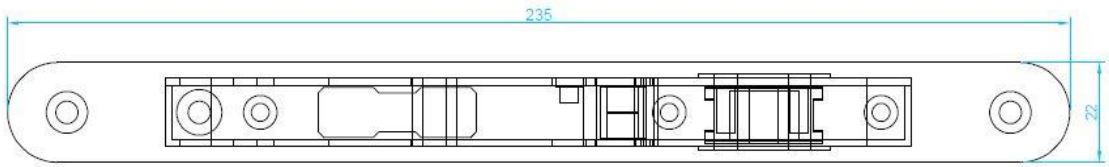
235
22

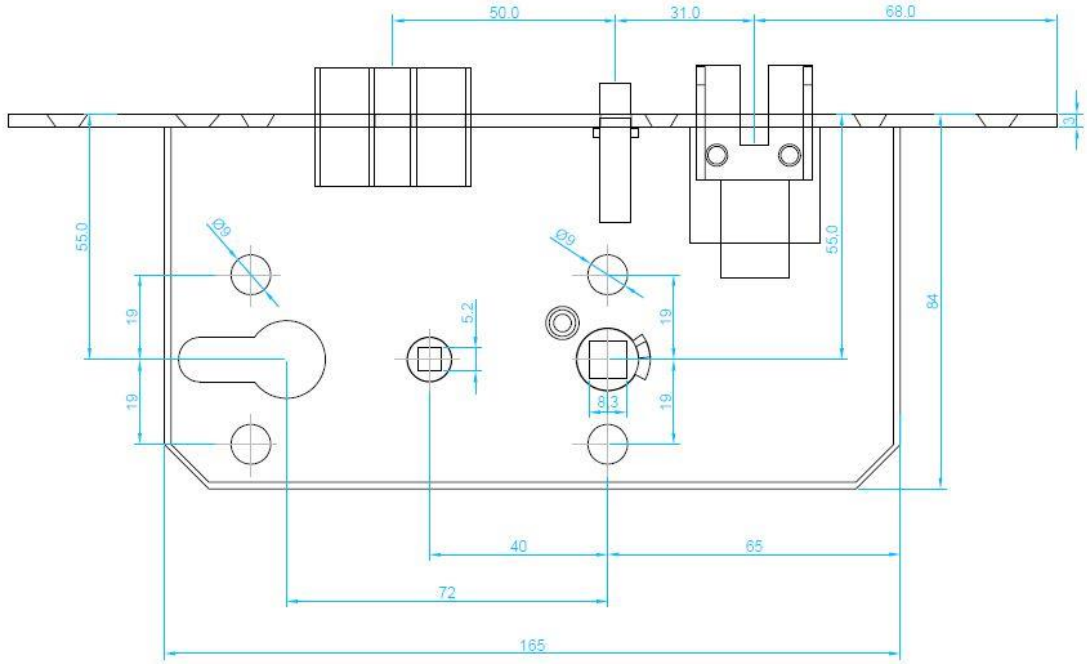
50.0
31.0
68.0
3
55.0
Ø9
Ø9
55.0
64
19
19
5.2
19
19
8
3
40
65
72
165

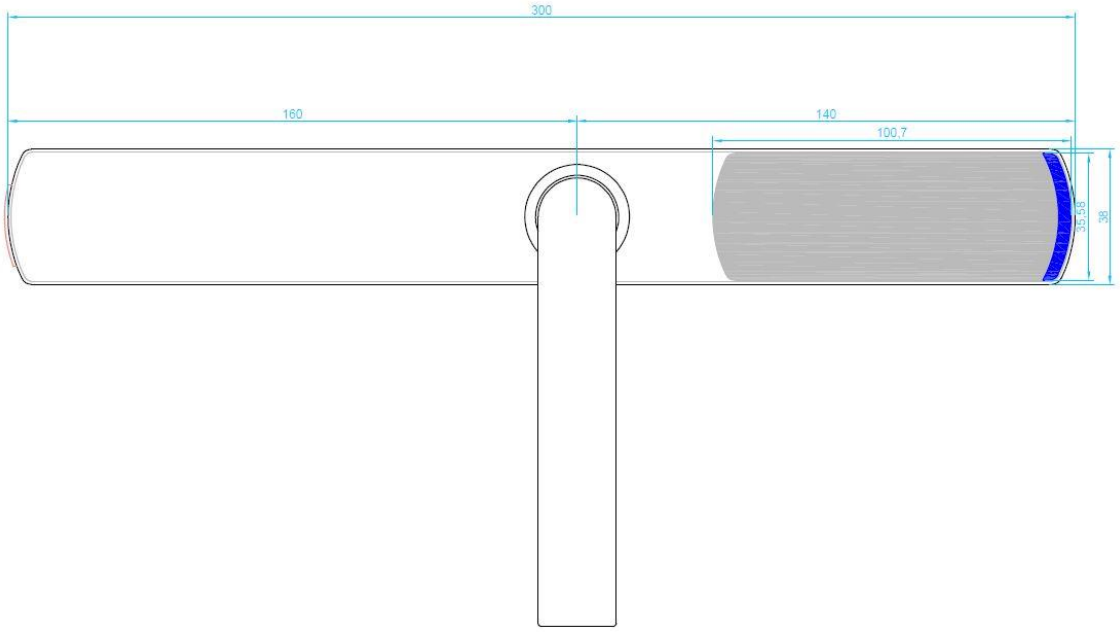
300
160
140
100.7
35.56
38